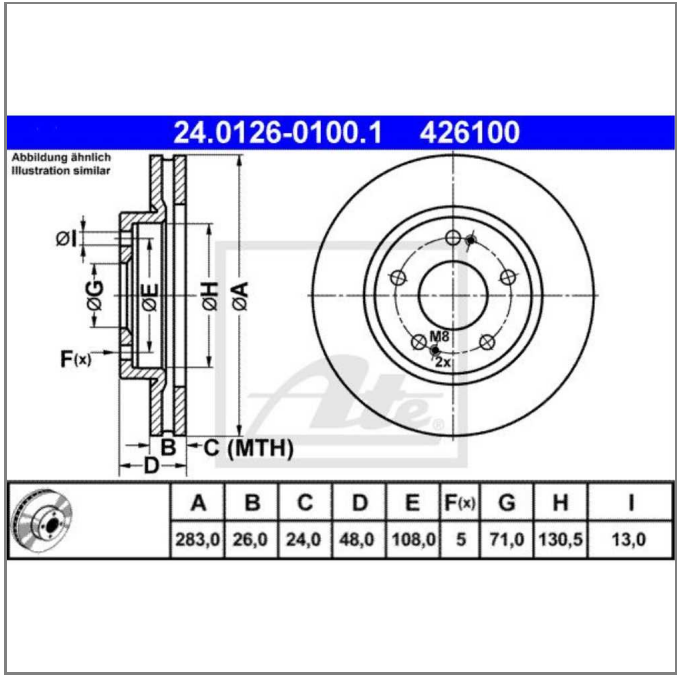

A	B	C	D	E	F(x)	G	H	I
283,0	26,0	24,0	48,0	108,0	5	71,0	130,5	13,0

ATE 2x Bremsscheibe vorne 2830 belüftet für Citroën XM Y4 Y3 Peugeot

Nr.: 4639659

Angaben zur Produktsicherheit:

Hersteller:

Continental Aftermarket & Services GmbH
- Sodener Str. 9
- 65824 Schwalbach
- Deutschland

Kontakt:
info@continental-aftermarket.com

EU Verantwortliche Person:

Continental Aftermarket & Services GmbH
- Sodener Str. 9
- 65824 Schwalbach
- Deutschland

Kontakt:
info@continental-aftermarket.com