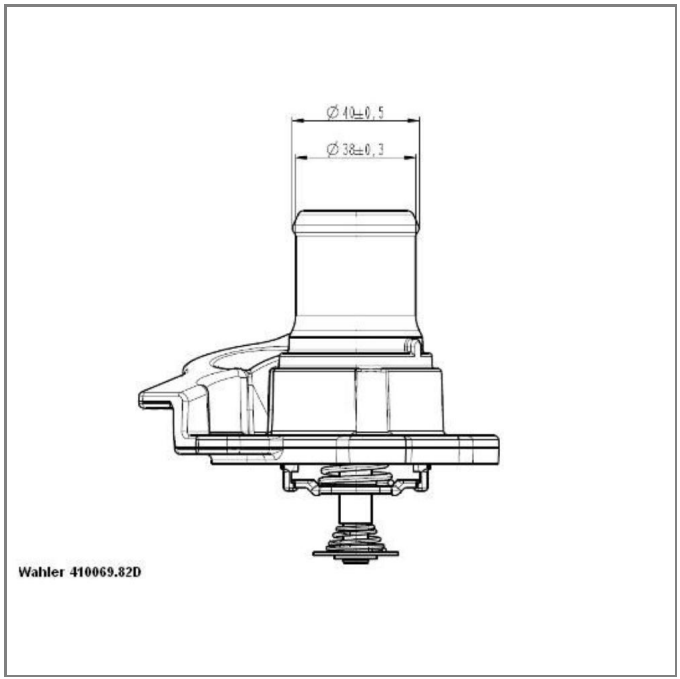

BorgWarner Thermostat Kühlmittel 82°C für Fiat Ducato Pritsche/Fahrgestell

Nr.: 12580443

Angaben zur Produktsicherheit:

Hersteller:

Thermal Management Solutions DE Oberboihingen GmbH
- Gustav-Wahler-Str. 1
- 72644 Oberboihingen
- Deutschland

Kontakt:
info@wahler.de

EU Verantwortliche Person:

Thermal Management Solutions DE Oberboihingen GmbH
- Gustav-Wahler-Str. 1
- 72644 Oberboihingen
- Deutschland

Kontakt:
info@wahler.de