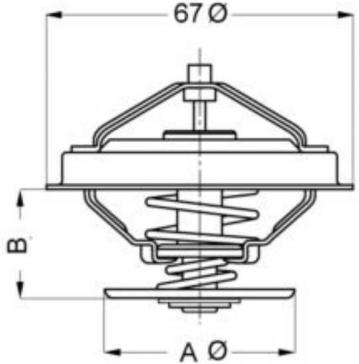

Typ	A	B	
4123	37	25,5	mit Entlüftungsventil
4155	33	22,5	
4161	50	25,5	mit Entlüftungskerbe
4274	**35**	25,5	mit Entlüftungskerbe

BorgWarner (Wahler) Thermostat Kühlmittel mit Dichtung 92°C für Audi A6 4274.92D

Nr.: 12543430

Angaben zur Produktsicherheit:

Hersteller:

Thermal Management Solutions DE Oberboihingen GmbH
- Gustav-Wahler-Str. 1
- 72644 Oberboihingen
- Deutschland

Kontakt:
info@wahler.de

EU Verantwortliche Person:

Thermal Management Solutions DE Oberboihingen GmbH
- Gustav-Wahler-Str. 1
- 72644 Oberboihingen
- Deutschland

Kontakt:
info@wahler.de